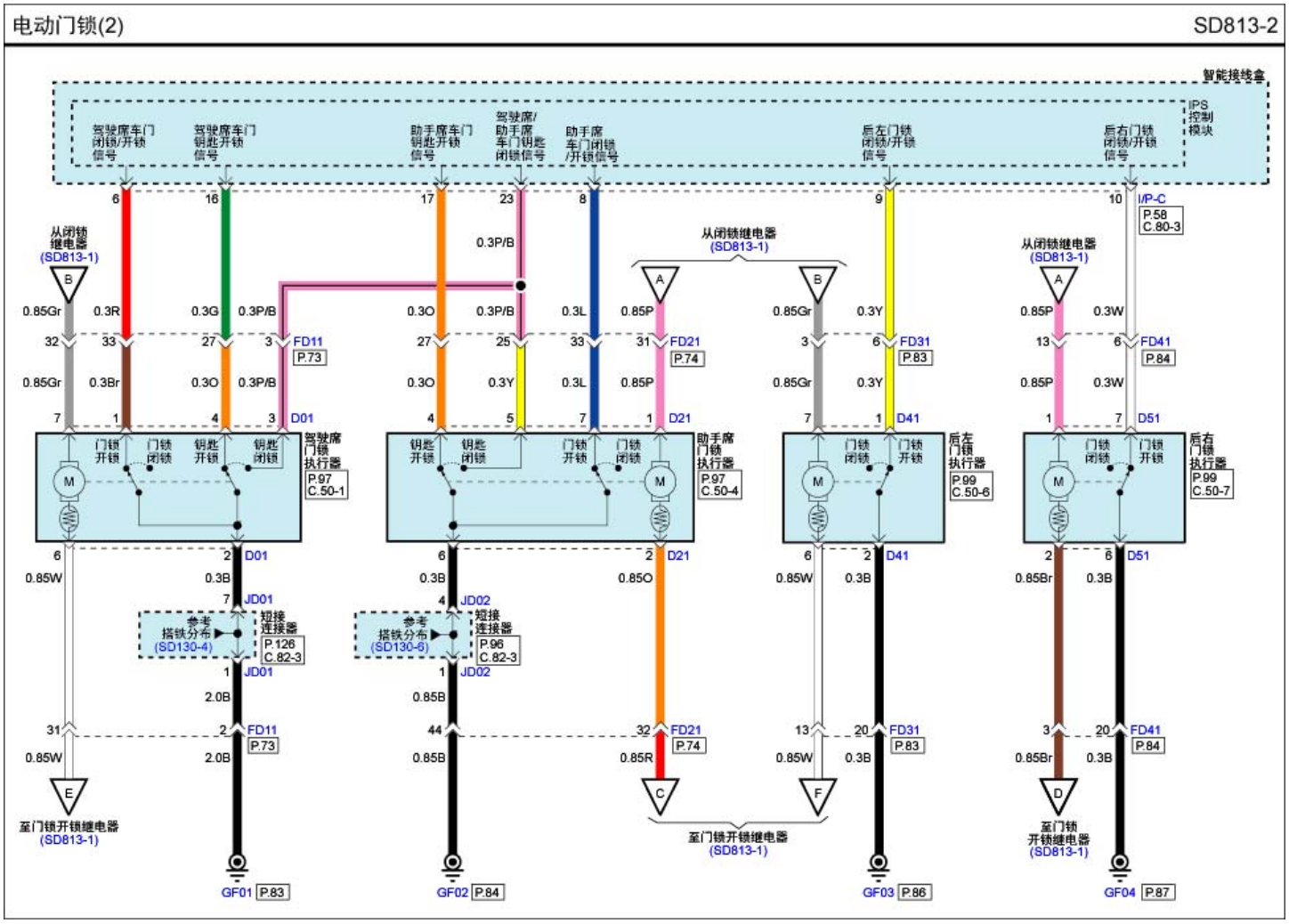
电动门锁(2)
SD813-2
智能接线盒
IPS 控制模块
驾驶席车门闭锁/开锁信号
驾驶席车门钥匙开锁信号
助手席车门钥匙开锁信号
驾驶席/助手席车门钥匙闭锁信号
助手席车门闭锁/开锁信号
后左门锁闭锁/开锁信号
后右门锁闭锁/开锁信号
I/P-C
P.58
C.80-3
从闭锁继电器 (SD813-1)
FD11
P.73
FD21
P.74
FD31
P.83
FD41
P.84
D01
D21
D41
D51
驾驶席门锁执行器
P.97
C.50-1
助手席门锁执行器
P.97
C.50-4
后左门锁执行器
P.99
C.50-6
后右门锁执行器
P.99
C.50-7
门锁开锁
门锁闭锁
钥匙开锁
钥匙闭锁
JD01
JD02
参考搭铁分布 (SD130-4)
参考搭铁分布 (SD130-6)
短接连接器
P.126
C.82-3
P.96
C.82-3
至门锁开锁继电器 (SD813-1)
至门锁开锁继电器 (SD813-1)
至门锁开锁继电器 (SD813-1)
GF01 P.83
GF02 P.84
GF03 P.86
GF04 P.87